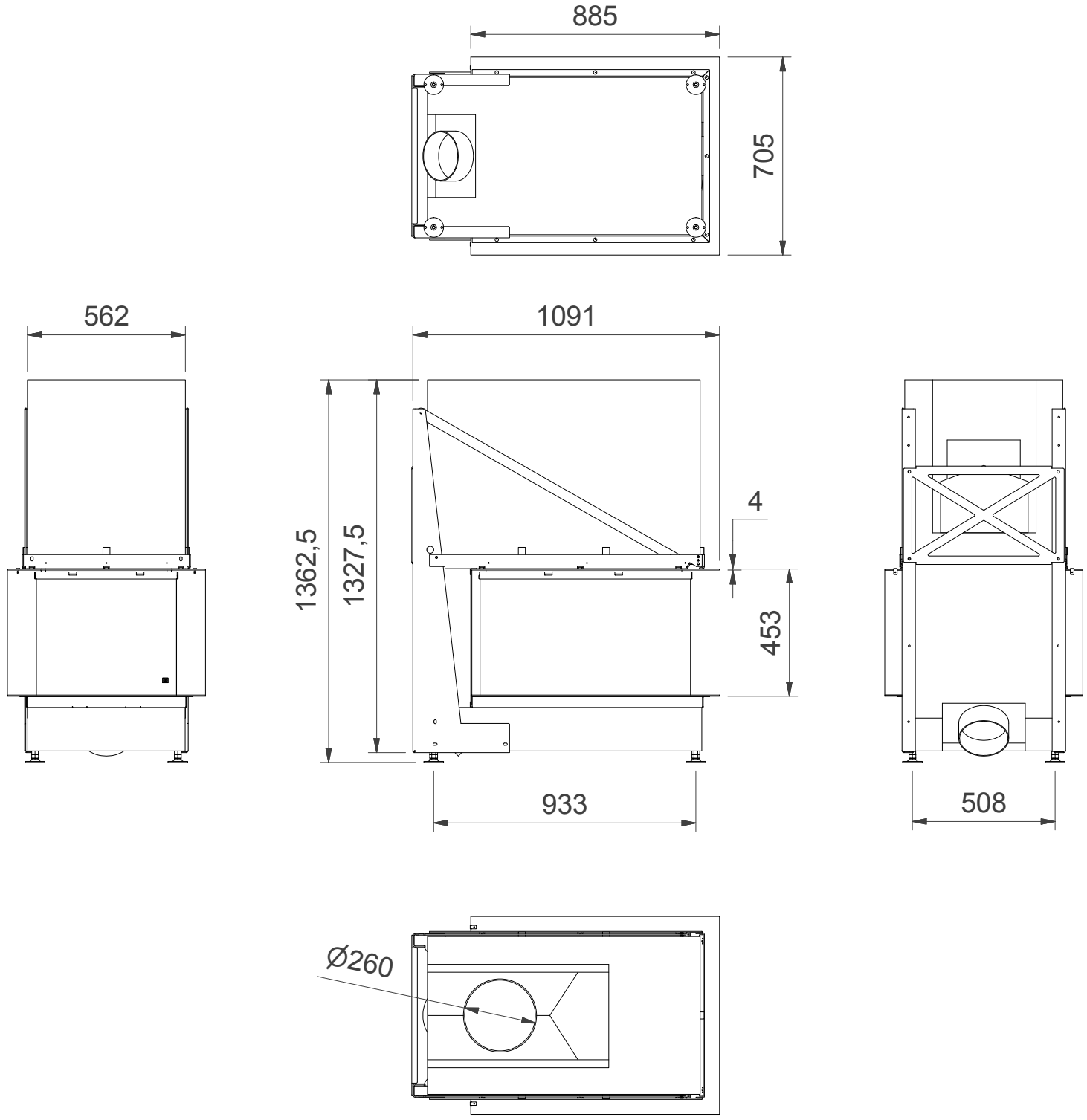
885
705
562
1091
1362,5
1327,5
4
453
933
508
Ø260